Gyors és hatékony tisztítás

Alfa Laval TJ MultiJet 40 forgó szórófej

Alkalmazás
A Toftejorg MultiJet 40 forgó szórófej 3D-s, beosztott hatást kifejtő tisztítást végez meghatározott idő alatt. Olyan alkalmazások esetén ideális, amelyekben költséghatékony tisztításra van szükség forgó szórófejjel, de nem szükséges a higiéniai tervezési szabványok teljesítése. A készülék 50 és 500 m^3 közötti űrtartalmú feldolgozó-, tároló- és szállítótartályokban használható. Olyan üzemi körülményekhez terveztük, ahol a tisztítóközegben a rostok, a finomabb részecskék stb. visszajuthatnak a gépen keresztül.

Működési elv
A tisztítófolyadék áramlása a fúvókák forgását okozza a függőleges és vízszintes tengely körül. Az első körben a fúvókák egymástól távol szórják szét a tisztítófolyadékot a tartály felületén. A további körökben a szórási mintázat egyre sűrűbbé válik, 8 kör után pedig teljes mintázatot ér el.

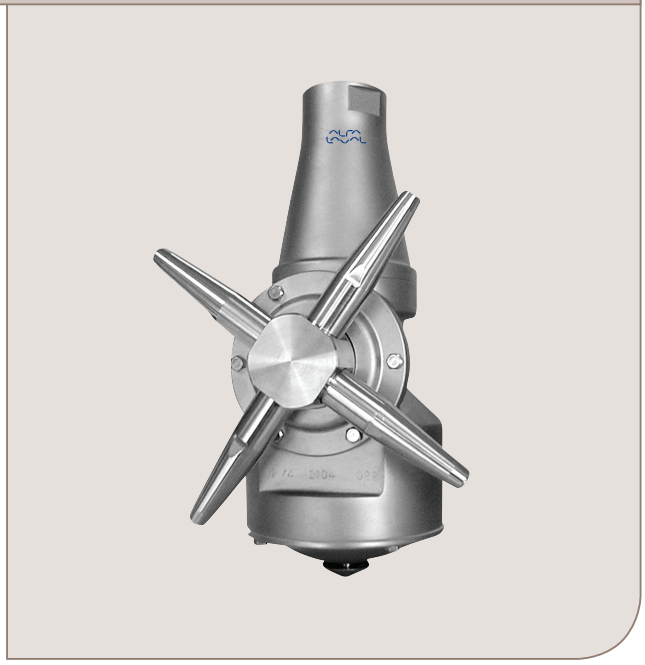

MŰSZAKI ADATOK

Kenőanyag: . . . . . Önmagát keni a tisztító-folyadékkal
Maximális hatásterület: . . . . . 8-17 m
Hatásterület: . . . . . 4-10 m

Nyomás
Üzemi nyomás: . . . . . 3-12 bar
Ajánlott nyomás: . . . . . 5-6,5 bar

Tisztítási minta

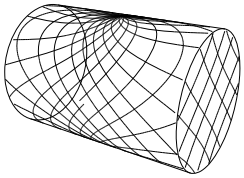

Első kör

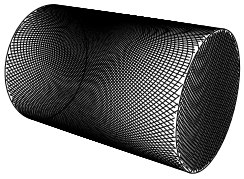

Teljes mintázat

A fenti ábrán egy henger alakú, vízszintes tartály tisztítási mintázata látható. Az első kör és a teljes mintázat közötti különbség a tisztítási mintázat sűrűségének növeléséhez alkalmazható további körök számát jelenti.

Tanúsítványok
2.1 anyagminőségi tanúsítvány és ATEX.

FIZIKAI ADATOK

Anyagok
316L (UNS S31603), PTFE, PEEK, ETFE, FPM, TFM

Felület: . . . . . Külső felületkezelés: üvegfúvott

Hőmérséklet
Max. üzemi hőmérséklet: . . . . . 95°C
Max. környezeti hőmérséklet: . . . . . 140°C

Súly: . . . . . 6,1 kg

Csatlakozások
Szabványos anyamenet: . . . . . 1½" Rp (BSP) vagy 1½" NPT

Opciók
Elektronikus forgásérzékelő a 3D hatásterület ellenőrzésére.

Vigyázat!
Ne használja gázeltávolításhoz és levegőszóráshoz.

Térfogatáram Fúvókák mm

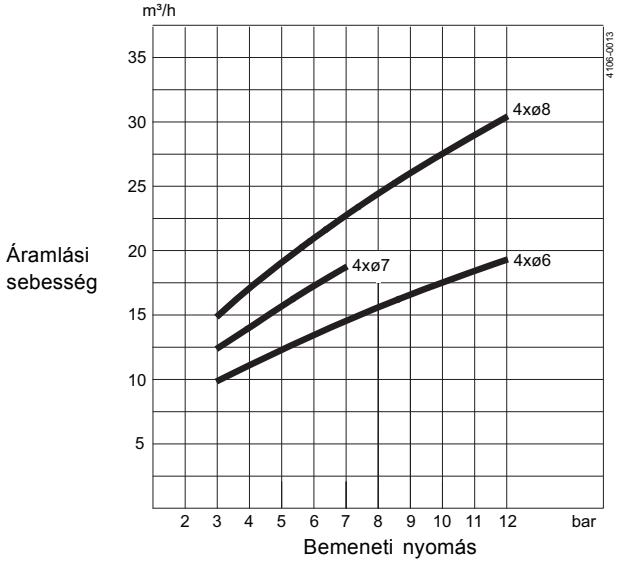

Hatásterület Fúvókák mm

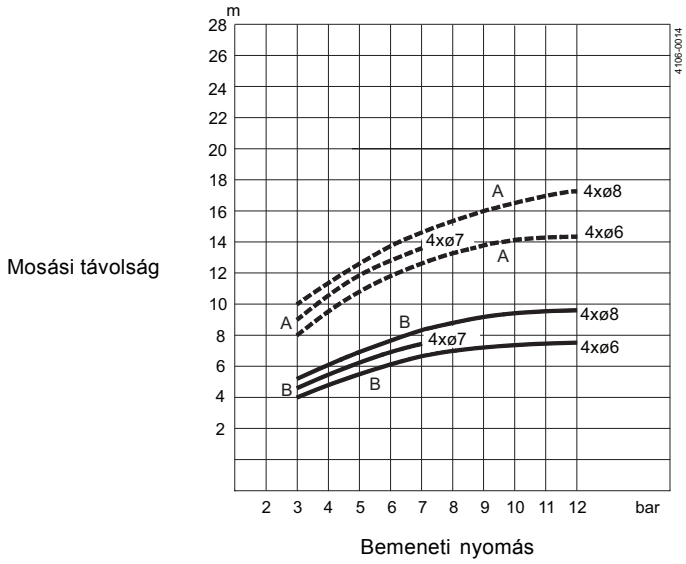

Méretek (mm)

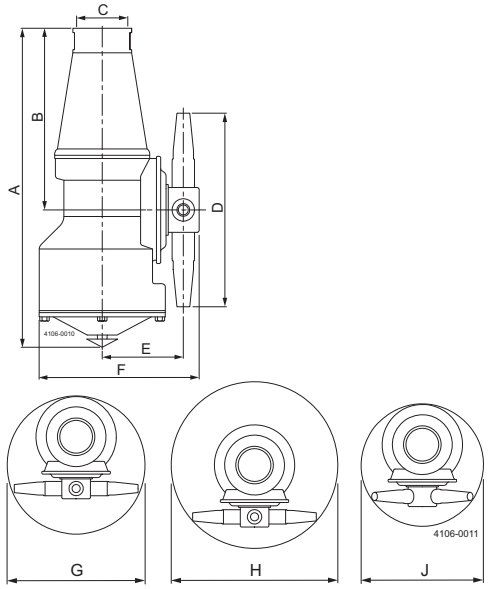

Tisztítási idő, teljes mintázat
Min. RPM (gépház) Fúvókák mm
PTM (Mintaidő percben)

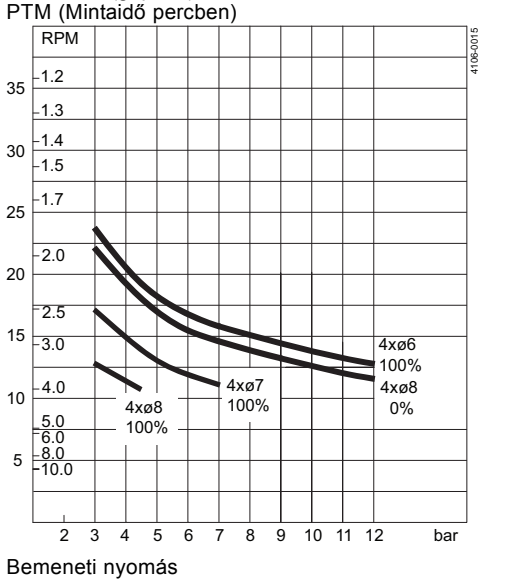

A	B	C	D	E	F	G	H	J
297	170	1½" BSP vagy 1½" NPT	204	78	152	ø216	ø264	ø180

Alapkialakítás

A fúvóka átmérőjének helyes megválasztásával optimalizálhatja a sugár hatásterületét és az áramlási sebességet a kívánt nyomáson. A Toftejorg MultiJet 40 az anyagelőírásoknak való megfelelőségi nyilatkozattal (“Declaration of Conformity”) szállítható.

TRAX szimulációs eszköz

A TRAX egy egyedi szoftver, amely azt szimulálja, hogyan teljesít a Toftejorg MultiJet 40 egy meghatározott tartályban vagy edényben. A szimuláció tájékoztat a nedvesítés intenzitásáról, a minta egymásba kapcsolódásának szélességéről és a tisztítósugár sebességéről. Az adatok segítségével határozzák meg a tartálytisztító gép legjobb elhelyezését és az áramlás, idő és nyomás megvalósítandó helyes kombinációját.

A különféle alkalmazásokat lefedő különböző tisztítási szimulációkat tartalmazó TRAX demó referenciaként és dokumentációként használható a tartálytisztítási alkalmazásokhoz. A TRAX demó ingyenes és kérésre rendelkezésre áll.

Nedvesítési intenzitás

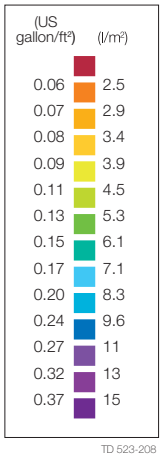

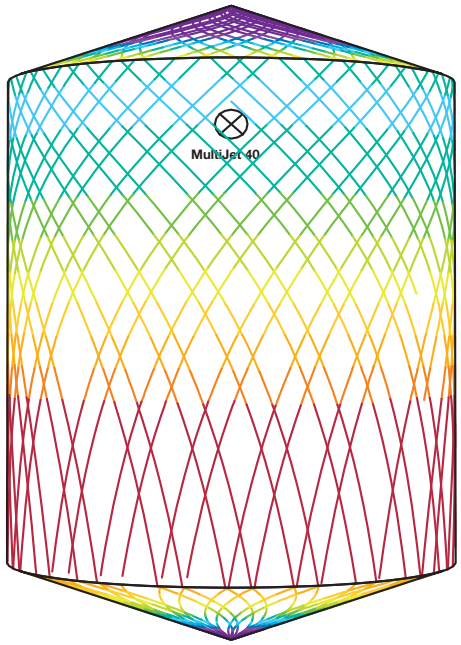

D 5 m M 6 m, Toftejorg MultiJet 40, 4 x ø6 mm, 100% Idő = 4,3 perc, Vízfogyasztás = 887 l

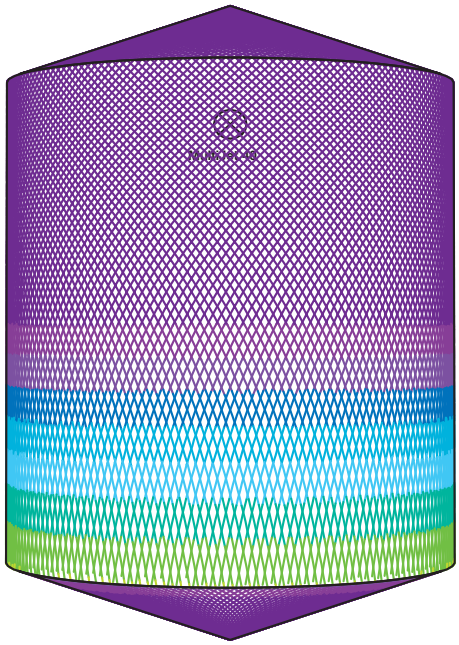

D 5 m M 6 m, Toftejorg MultiJet 40, 4 x ø6 mm, 100% Idő = 18,2 perc, Vízfogyasztás = 3760 l

Bár a jelen dokumentumban szereplő információk helytállóak a kiadás időpontjában, fenntartjuk a jogot az előzetes értesítés nélküli megváltoztatására. Az ALFA LAVAL az Alfa Laval Corporate AB által bejegyzett és tulajdonában lévő védjegy.

ESE00320HU 1507

© Alfa Laval

Az Alfa Laval elérhetősége
Az elérhetőségi adatokat minden ország esetében folyamatosan frissítjük a weboldalunkon.
Kérjük, látogasson el a www.alfalaval.com címre, ha közvetlenül szeretne hozzájutni a tájékoztatáshoz.