Gyors és hatékony tisztítás

Alfa Laval TJ MultiJet 50 forgó szórófej (4 fúvóka)

Alkalmazás
A Toftejorg MultiJet 50 forgó szórófej 3D-s, beosztott hatást kifejtő tisztítást végez meghatározott idő alatt. Működése automatikus, és garantálja a tartálytisztítás minőségi elvégzését. A készülék 250 és 1 250 m^3 közötti űrtartalmú feldolgozó-, tároló- és szállítótartályokhoz használható.

Működési elv
A tisztítófolyadék áramlása a fúvókák forgását okozza a függőleges és vízszintes tengely körül. Az első körben a fúvókák egymástól távol szórják szét a tisztítófolyadékot a tartály felületén. A további körökben a szórási mintázat egyre sűrűbbé válik, 8 kör után pedig teljes mintázatot ér el.

MŰSZAKI ADATOK

Kenőanyag: . . . . . Önmagát keni a tisztítófolyadékkal
Maximális hatásterület: . . . . . 9-26 m
Hatásterület: . . . . . 5-14 m

Nyomás
Üzemi nyomás: . . . . . 3-12 bar
Ajánlott nyomás: . . . . . 5-6,5 bar

Tisztítási minta

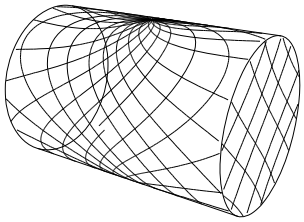

Első kör

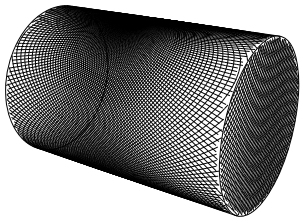

Teljes mintázat

A fenti ábrán egy henger alakú, vízszintes tartály tisztítási mintázata látható. Az első kör és a teljes mintázat közötti különbség a tisztítási mintázat sűrűségének növeléséhez alkalmazható további körök számát jelenti.

Tanúsítványok
2.1

FIZIKAI ADATOK

Anyagok
1.4404 (316L), PTFE, PVDF, PEEK, szén, ETFE, TFM.

Felület: . . . . . Matt

Hőmérséklet
Max. üzemi hőmérséklet: . . . . . 95°C
Max. környezeti hőmérséklet: . . . . . 140°C

Súly: . . . . . 12,2 kg

Csatlakozások
Szabványos anyamenet: . . . . . 2” Rp (BSP) NPT, anyamenetes

Vigyázat!
Ne használja gázeltávolításhoz és levegőszóráshoz.

Térfogatáram Fúvókák mm

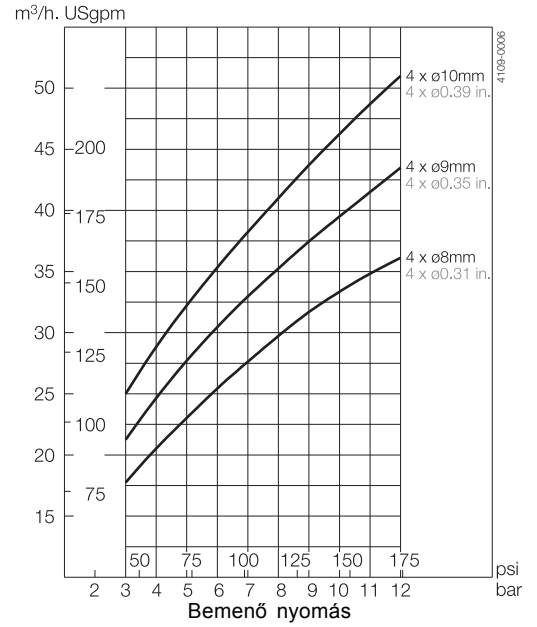

Maximális hatásterület Fúvókák mm

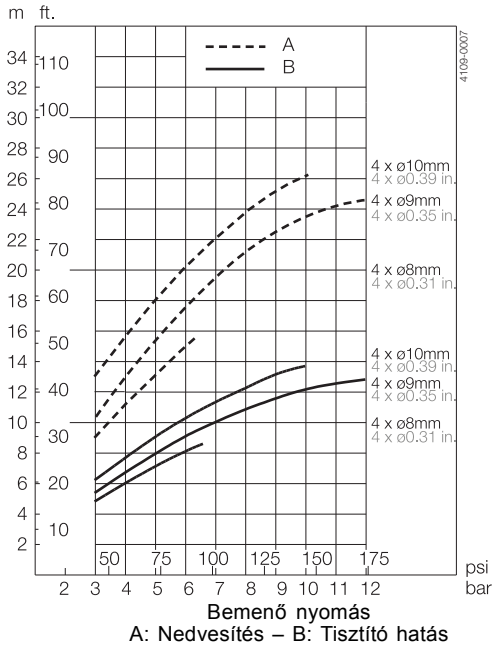

A: Nedvesítés – B: Tisztító hatás

Térfogatáram

Tisztítási idő, teljes mintázat Fúvókák mm

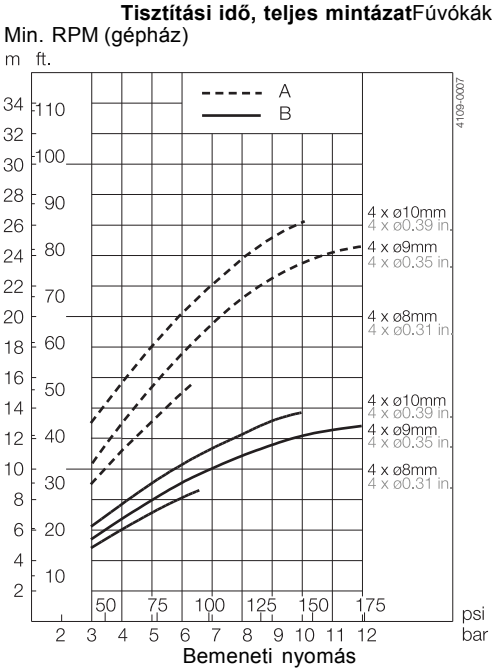

Méretek (mm/hüvelyk)

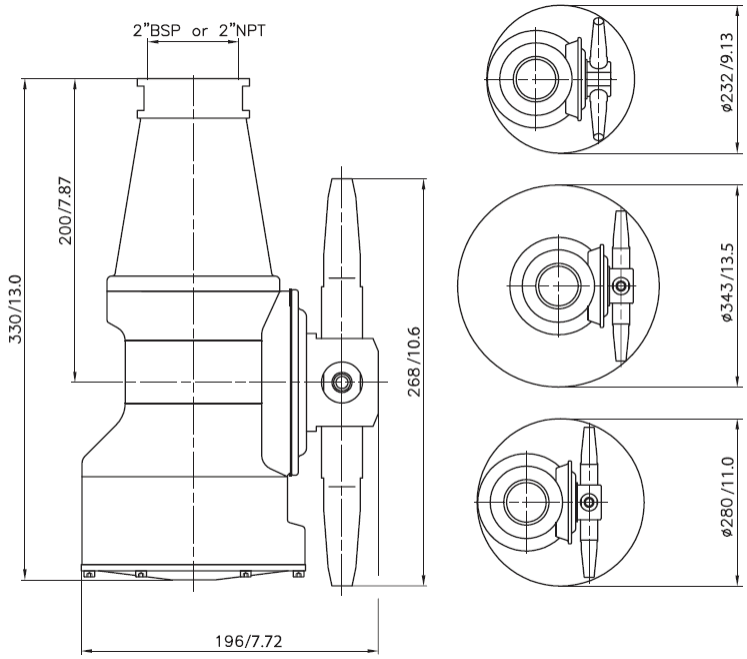

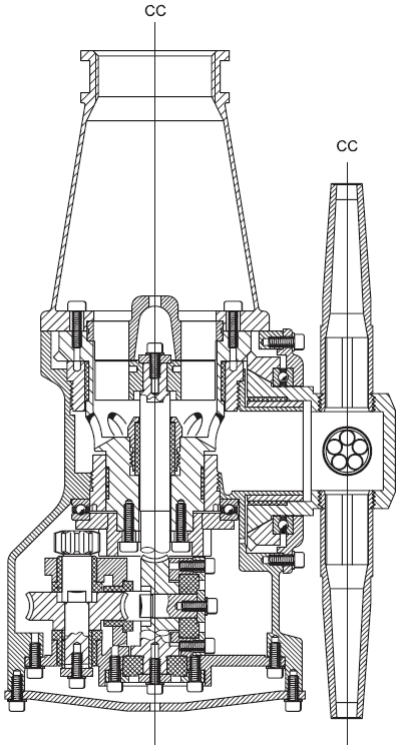

Alapkialakítás

A fúvóka átmérőjének helyes megválasztásával optimalizálhatja a sugár hatásterületét és az áramlási sebességet a kívánt nyomáson. A Toftejorg MultiJet 25 PEEK lapátkerékkel is kapható. Hegesztési adapter is igényelhető tömítéssel 1" ISO csőhöz, 1" ANSI csőhöz, 1 1/2" ISO tejipari tömlőhöz és 1 1/2" SWG csőhöz.

Megrendelés

Kérjük, adja meg a fúvóka méretét, a bemenet/vezető konfigurációját, valamint a csatlakozásokat, illetve erősítse meg az alkalmazás megfelelőségét
A méretezés/kiválasztás és a telepítési rajzok elérhetők az Alfa Laval kiválasztási eszközeiben (Selection Tools) : tartálytisztító berendezések (Tank Cleaning Equipment)

Opciók

Elektronikus forgásérzékelő a 3D hatásterület ellenőrzésére

TRAX szimulációs eszköz

A TRAX egy egyedi szoftver, amely azt szimulálja, hogyan teljesít a Toftejorg MJ50 egy meghatározott tartályban vagy edényben.

A szimuláció PPI00381EN 0910 Az Alfa Laval fenntartja a jogot a műszaki adatok előzetes értesítés nélküli módosítására. Kapcsolatfelvétel az Alfa Lavallal Az Alfa Laval minden országra vonatkozó aktualizált elérhetőségeit mindig megtalálja a honlapunkon www.alfalaval.com. információt ad a nedvesítési intenzitásról, a mintázat szélességről és a tisztítósugár sebességéről. Az adatok segítségével határozzák meg a tartálytisztító gép legjobb elhelyezését és az áramlás, idő és nyomás megvalósítandó helyes kombinációját.

A különféle alkalmazásokat lefedő különböző tisztítási szimulációkat tartalmazó TRAX demó referenciaként és dokumentációként használható a tartálytisztítási alkalmazásokhoz. A TRAX demó ingyenes és kérésre rendelkezésre áll.

Nedvesítési intenzitás

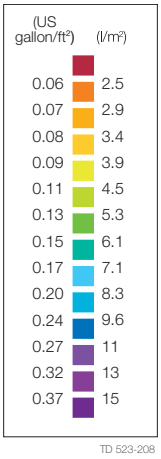

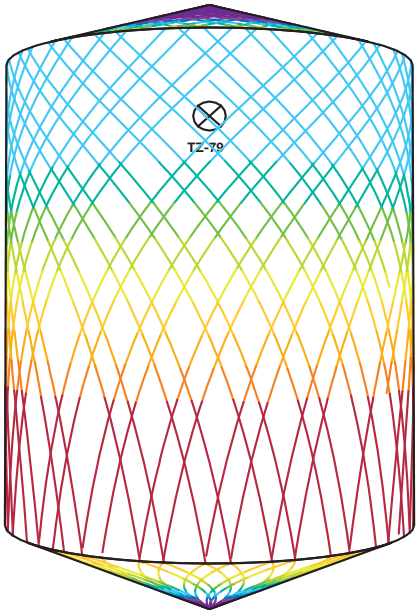

D 8 m M 10 m, Toftejorg MJ50, 4 x ø10mm 0 % Idő = 5,5 perc, Vízfogyasztás = 2565 l

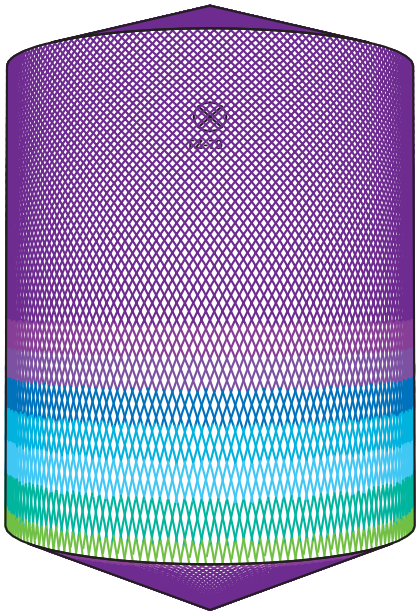

D 8 m M 10 m, Toftejorg MJ50, 4 x ø10 mm, 0 % Idő = 23,3 perc, Vízfogyasztás = 10868 l

Bár a jelen dokumentumban szereplő információk helytállóak a kiadás időpontjában, fenntartjuk a jogot az előzetes értesítés nélküli megváltoztatására. Az ALFA LAVAL az Alfa Laval Corporate AB által bejegyzett és tulajdonában lévő védjegy.

© Alfa Laval

Az Alfa Laval elérhetősége
Az elérhetőségi adatokat minden ország esetében folyamatosan frissítjük a weboldalunkon.
Kérjük, látogasson el a www.alfalaval.com címre, ha közvetlenül szeretne hozzájutni a tájékoztatáshoz.