Gyors és hatékony tisztítás

Alfa Laval TJ MultiJet 65 forgó szórófej (4 fúvóka)

Alkalmazás

A Toftejorg MultiJet 65 forgó szórófej 360°-os, beosztott hatást kifejtő tisztítást végez meghatározott idő alatt. Működése automatikus, és garantálja a tartálytisztítás minőségi elvégzését. 3 000 és 7 000 m^3 közötti űrtartalmú, tárolásra és szállítása használt tartályok. Tankerekben, petrokémiai és vegyi feldolgozóiparban használatos. A MultiJet 65 forgó szórófejet kőolajszállító tartályhajókban széles körben használják.

Működési elv

A tisztítófolyadék áramlása a szórófejek forgását okozza a függőleges és vízszintes tengely körül. Az első körben a szórófejek egymástól távol szórják szét a tisztítófolyadékot a tartály felületén. A további körökben a szórási mintázat egyre sűrűbbé válik, 4 kör után pedig teljes mintázatot ér el.

MŰSZAKI ADATOK

Kenőanyag: . . . . . Önmagát keni a tisztítófolyadékkal
Maximális hatásterület: . . . . . 9-26 m
Hatásterület: . . . . . 5-14 m

Nyomás

Üzemi nyomás: . . . . . 5-12 bar
Ajánlott nyomás: . . . . . 5-10 bar
Teljesítmény: . . . . . 38-83 m^3/óra
Üzembe helyezés . . . . . 2 ½” BSP/NPT
Szükséges minimális járat . . . . . Lásd a méretrajzokat

Tisztítási minta

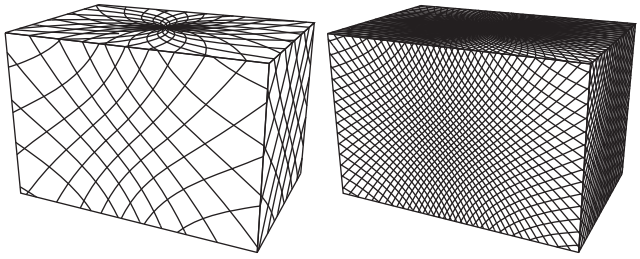

Első kör Teljes mintázat

A fenti ábrán egy henger alakú, vízszintes tartály tisztítási mintázata látható. Az első kör és a teljes mintázat közötti különbség a tisztítási mintázat sűrűségének növeléséhez alkalmazható további körök számát jelenti.

FIZIKAI ADATOK

Anyagok

1,4401, 1.4404 (316L) PTFE, PVDF, szén

Felület: . . . . . Matt

Hőmérséklet

Max. üzemi hőmérséklet: . . . . . 95°C-ig
Max. környezeti hőmérséklet: . . . . . 140°C

Súly: . . . . . 13,6 kg

Tanúsítványok

2.1

Térfogatáram Fúvókák mm

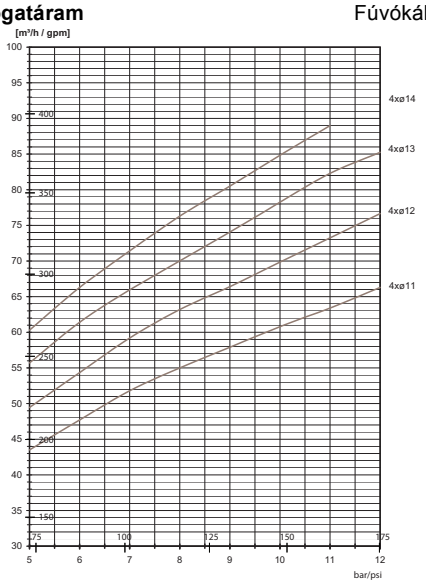

Bemenő nyomás

Térfogatáram

Maximális hatásterület Fúvókák mm

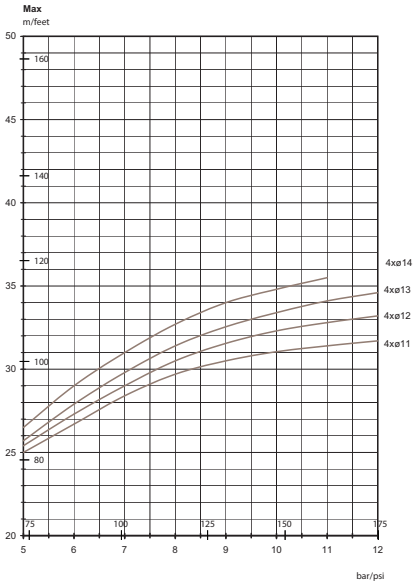

Bemenő nyomás
A: Nedvesítés – B: Tisztító hatás

Tisztítási idő, teljes mintázat
Min. RPM (gépház) Fúvókák mm

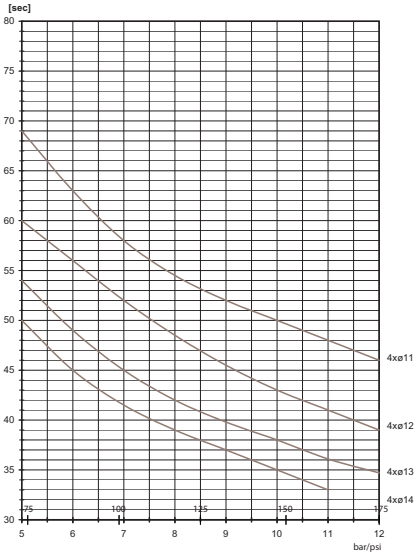

Bemeneti nyomás

Méretek (mm/hüvelyk)

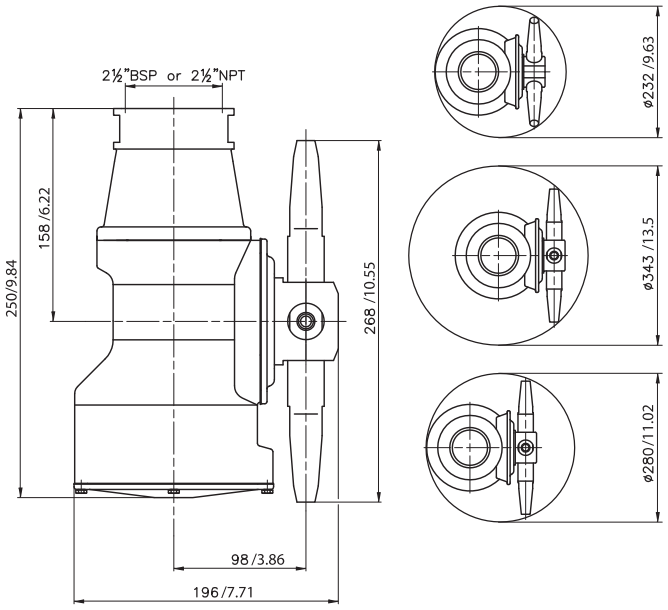

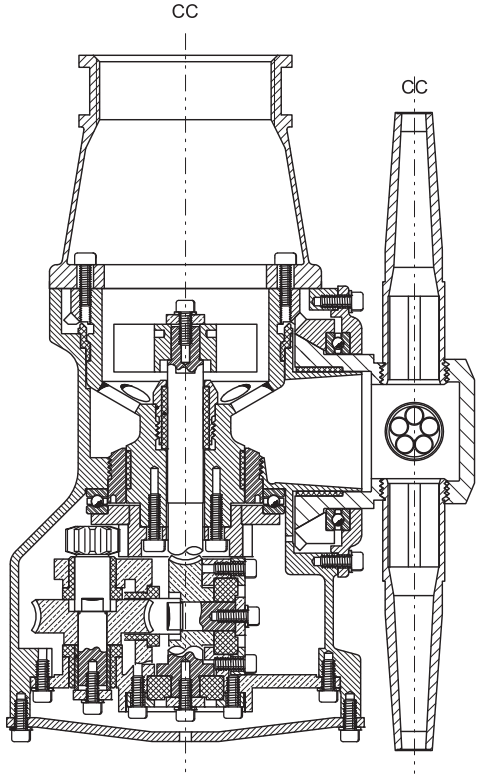

Megrendelés

Kérjük, adja meg a fúvókák méretét, a bemenet/vezető konfigurációját, a csatlakozásokat, és győződjön meg a készülék alkalmazhatóságáról.

Bár a jelen dokumentumban szereplő információk helytállóak a kiadás időpontjában, fenntartjuk a jogot az előzetes értesítés nélküli megváltoztatására. Az ALFA LAVAL az Alfa Laval Corporate AB által bejegyzett és tulajdonában lévő védjegy.

© Alfa Laval

Az Alfa Laval elérhetősége
Az elérhetőségi adatokat minden ország esetében folyamatosan frissítjük a weboldalunkon.
Kérjük, látogasson el a www.alfalaval.com címre, ha közvetlenül szeretne hozzájutni a tájékoztatáshoz.