Alfa Laval AQ14S

Rozebíratelný deskový výměník tepla pro aplikace vytápění, ventilace a klimatizace

Úvod

Alfa Laval AlfaQ™ má certifikaci AHRI® prostřednictvím certifikačního programu pro výměníky tepla kapalina - kapalina (LLHE), který zajišťuje tepelný výkon v souladu se specifikacemi výrobku.

Vzhledem k poměrně krátké desce je tento model vhodný pro použití u programů s krátce trvajícími teplotami, a je-li potřebný nízký pokles tlaku. K dispozici je velký rozsah typů desek a těsnění.

Použití

- Vytápění, ventilace, klimatizace

Výhody

- Vysoká energetická účinnost – nízké provozní náklady
- Flexibilní konfigurace – oblast přenosu tepla lze modifikovat
- Snadná instalace – kompaktní provedení
- Vysoká provozuschopnost – lze snadno otevřít pro kontrolu a čištění, a lze snadno vyčistit pomocí čištění na místě
- Přístup ke globální servisní síti společnosti Alfa Laval

Vlastnosti

Každý detail je pečlivě navržen tak, aby zajišťoval optimální výkon, maximální dobu provozuschopnosti a snadnou údržbu. Výběr dostupných prvků, v závislosti na konfiguraci některé prvky nemusí být použitelné:

- Pětibodové vyrovnání
- Zesílený závěs
- Válec tyče ve tvaru T
- Rozváděcí oblast CurveFlow™
- Lepené těsnění
- PowerArc™ oddělovač vzoru desky
- ClipGrip™ nástavec těsnění
- Drážka vyrovnávacího těsnění
- OmegaPort™ nekruhové otvory portu
- Komora bez netěsností
- Ložiskové skříně
- Pevná hlava šroubu
- Otvor pro šroub
- Závěsné oko

- Obložení hrdel
- Pojistná podložka
- Výkyvné patky
- Kryt stahovacího šroubu

Portfolio služeb Alfa Laval 360°

Naše rozsáhlá nabídka služeb zajišťuje nejvyšší výkon vašeho zařízení Alfa Laval po celou dobu jeho životního cyklu. Portfolio služeb Alfa Laval 360 zahrnuje instalační služby, čištění a opravy a také náhradní díly, technickou dokumentaci a řešení závad. Nabízíme také výměnu, přizpůsobení, monitoring a mnohem víc.

Pro informace o naší kompletní nabídce služeb a jak nás kontaktovat - navštivte www.alfalaval.com/service.

Obecné poznámky k technickým informacím

- Celková nabídka uvedená v tomto letáku nemusí být dostupná ve všech regionech
- Všechny kombinace nemusí být konfigurovatelné

Rozměrový výkres

Rozměry v mm (palce)

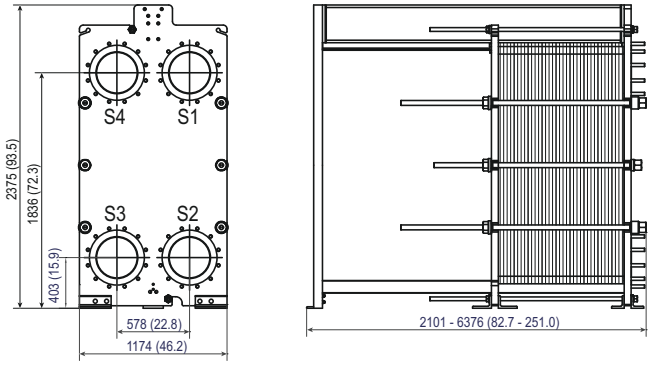

Počet šroubů se může měnit v závislosti na jmenovitém tlaku.

Technické údaje

Desky	Typ	Volný kanál, mm (palce)
TS35-P	Jednoduchá deska	3.4 (0.13)

Materiály	
Desky pro přenos tepla	304/304L, 316/316L, 904L, 254 C-276, C-2000 G-30 Ti, TiPd
Montážní těsnění	NBR, EPDM, FKM, HeatSeal
Přírubová připojení	Uhlíková ocel Lemované kovem: legovaná nerezová ocel 316, titan
Rám a přítlačná deska	Uhlíková ocel, epoxidový nátěr

Jiné materiály mohou být k dispozici na vyžádání.

Provozní údaje

Rám, PV kód	Max. konstrukční tlak (barg/psig)	Max. konstrukční teplota (°C/°F)
FM, pvcALS	10.3/150	180/356
FM, PED	10.3/150	180/356
FG, pvcALS	16.0/232	180/356
FG, ASME	10.3/150	250/482
FG, PED	16.0/232	180/356
FD, pvcALS	25.0/363	180/356
FD, ASME	20.7/300	250/482
FD, PED	25.0/362	180/356
FS, ASME	27.6/400	250/482

Na vyžádání jsou k dispozici rozšířené jmenovité hodnoty tlaku a teploty.

Přírubová připojení

Model rámu	Norma pro připojení
FM, pvcALS	EN 1092-1 DN300 PN10 EN 1092-1 DN350 PN10 ASME B16.5 Class 150 NPS 12 ASME B16.5 Class 150 NPS 14 JIS B2220 10K 300A JIS B2220 10K 350A
FM, PED	EN 1092-1 DN300 PN10 EN 1092-1 DN350 PN10 ASME B16.5 Class 150 NPS 12 ASME B16.5 Class 150 NPS 14
FG, pvcALS	EN 1092-1 DN300 PN16 EN 1092-1 DN350 PN16 ASME B16.5 Class 150 NPS 12 ASME B16.5 Class 150 NPS 14 JIS B2220 16K 300A JIS B2220 16K 350A
FG, ASME	ASME B16.5 Class150 NPS 12 ASME B16.5 Class150 NPS 14
FG, PED	EN 1092-1 DN300 PN16 EN 1092-1 DN350 PN16 ASME B16.5 Class 150 NPS 12 ASME B16.5 Class 150 NPS 14
FD, pvcALS	EN 1092-1 DN300 PN25 EN 1092-1 DN350 PN25 ASME B16.5 Class 300 NPS 12 ASME B16.5 Class 300 NPS 14 JIS B2220 20K 300A JIS B2220 20K 350A
FD, ASME	ASME B16.5 Class 300 NPS 12 ASME B16.5 Class 300 NPS 14
FDc, ASME	
FD, PED	EN 1092-1 DN300 PN25 EN 1092-1 DN350 PN25 ASME B16.5 Class 300 NPS 12 ASME B16.5 Class 300 NPS 14
FS, ASME	ASME B16.5 Class 400 NPS 12 ASME B16.5 Class 400 NPS 14

Norma EN1092-1 odpovídá GOST 12815-80 a GB/T 9115.

Prodloužené přípojky jsou k dispozici pro ASME B16.5 třída 150, třída 300, třída 400, velikost NPS 14.

Atesty

AHRI CERTIFIED™
www.ahridirectory.org
Liquid to Liquid Heat Exchangers
AHRI Standard 400

This document and its contents are subject to copyrights and other intellectual property rights owned by Alfa Laval Corporate AB. No part of this document may be copied, re-produced or transmitted in any form or by any means, or for any purpose, without Alfa Laval Corporate AB's prior express written permission. Information and services provided in this document are made as a benefit and service to the user, and no representations or warranties are made about the accuracy or suitability of this information and these services for any purpose. All rights are reserved.

© Alfa Laval Corporate AB

Jak kontaktovat společnost Alfa Laval

Aktuální informace o tom, jak kontaktovat společnost Alfa Laval, jsou pro všechny země neustále k dispozici na naší webové stránce www.alfalaval.com